ПРОЕКТ 170

ООО «ТехноПак» основано в 2005 году. В настоящий момент мы представляем собой машиностроительное предприятие, с автоматизацией технологических процессов.

Состав оборудования включает в себя современные обрабатывающие центры различных групп, эрозионный участок, шлифовальный участок, в том числе зубошлифовальное оборудование, наплавочные установки, участок нанесения покрытий и термическую группу с печами азотирования.

В состав предприятия входит сортопрокатное конструкторское бюро, которое в своих разработках применяет накопленный опыт таких фирм, как SKET, SMS-Semag, Danieli, EZTM, NKMZ, что гарантирует компетентность и пригодность предлагаемых конструкций.

Основные виды выпускаемой продукции

1. **Чистовые блоки проволочных станов**

2. **Шпинделя прокатных станов** (зубчатые, роликовые, шариковые)

3. **Подшипники жидкостного трения** для прокатных производств

4. **Упаковочный инструмент** для прокатных производств

CTAH 170 DANIELI

Одним из главных стратегических направлений на протяжении последних 7-ми лет, является выпуск продукции для станов 170 компании Danieli. За это время полностью освоен выпуск всех комплектующих высокоскоростных чистовых блоков серии BGV 160 и BGV 200, а также роторов виткообразователей и приводных редукторов и прочих запасных частей.

Наше предприятие обладает всеми необходимыми конструкторскими чертежами и каталогами, как оригинальными, так и переработанными под российские стандарты ЕСКД.

Конструкторское бюро

Собственное конструкторское бюро позволяет оперативно разрабатывать новые виды оборудования, модернизировать имеющиеся, производить адаптацию импортных чертежей и реверсинжиниринг узлов и агрегатов. Наши конструктора мобильны, могут оперативно выезжать на производства заказчиков с необходимыми инструментами.

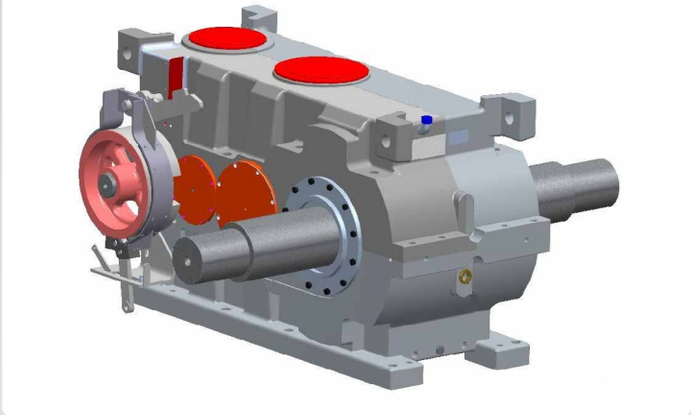

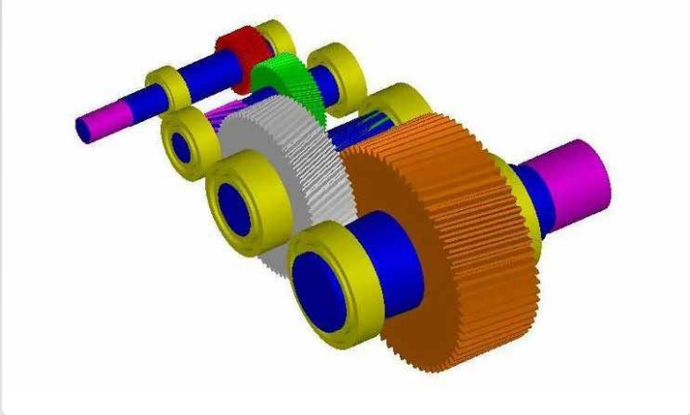

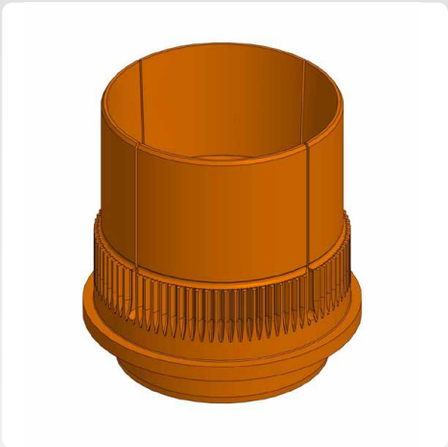

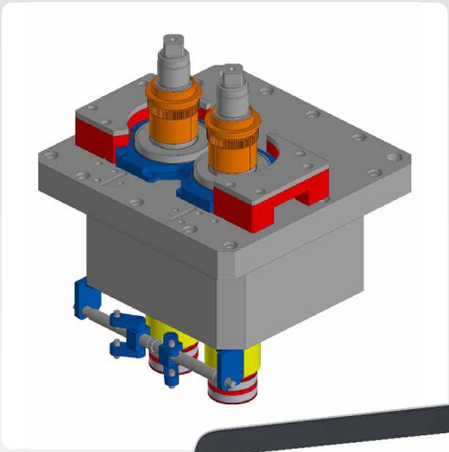

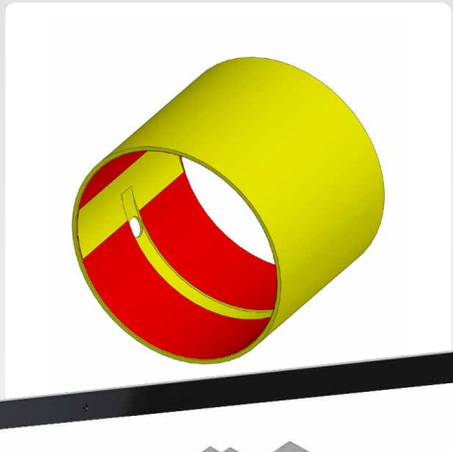

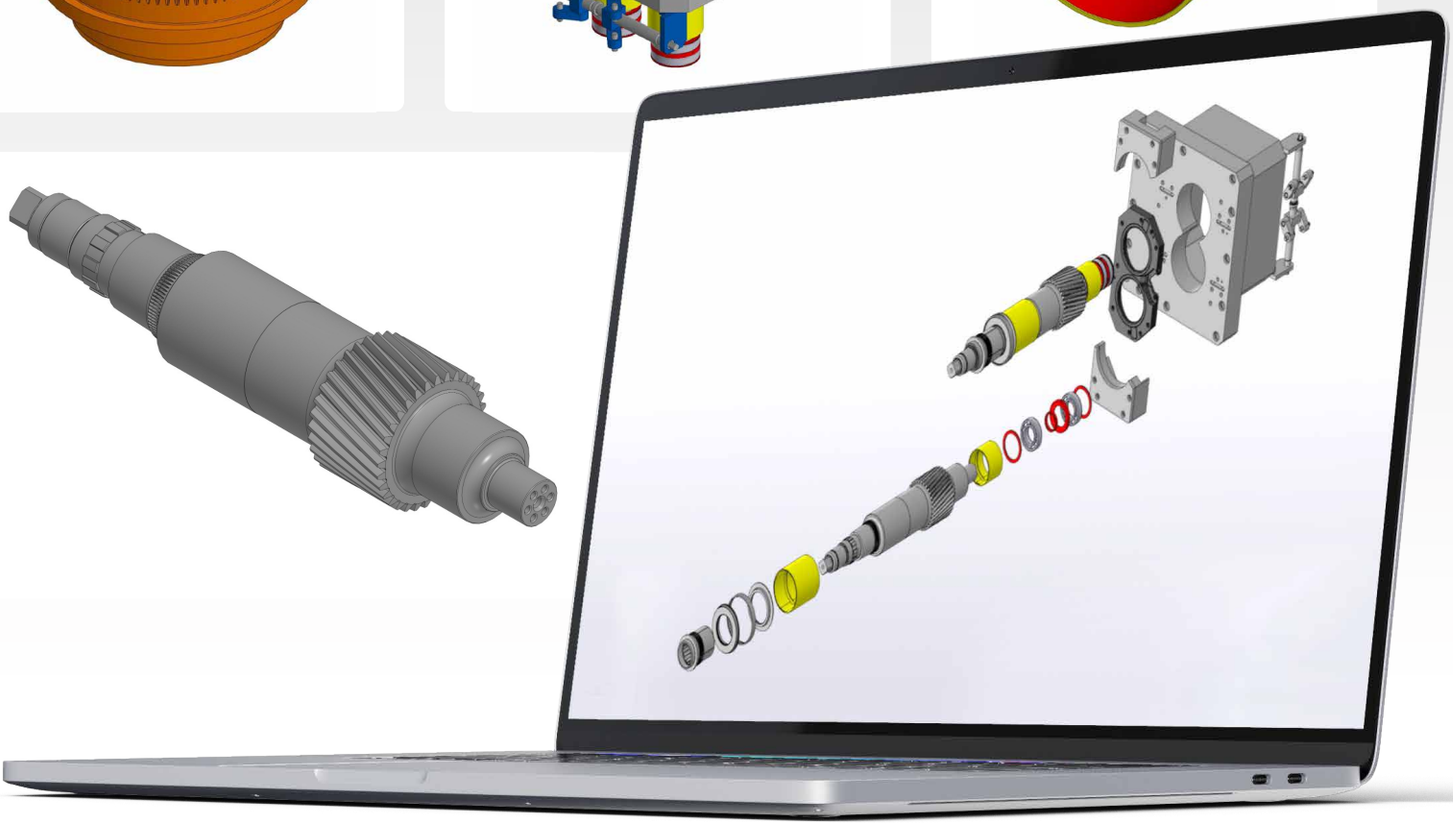

Преимущества

Лаборатория контроля качества

Гарантия на все виды продукции

Работа производства в режиме 24/7

Собственный транспортный парк

Ремонтная служба

Оперативно реагируем в аварийных ситуациях или для исполнения гарантийных обязательств.

Наша продукция

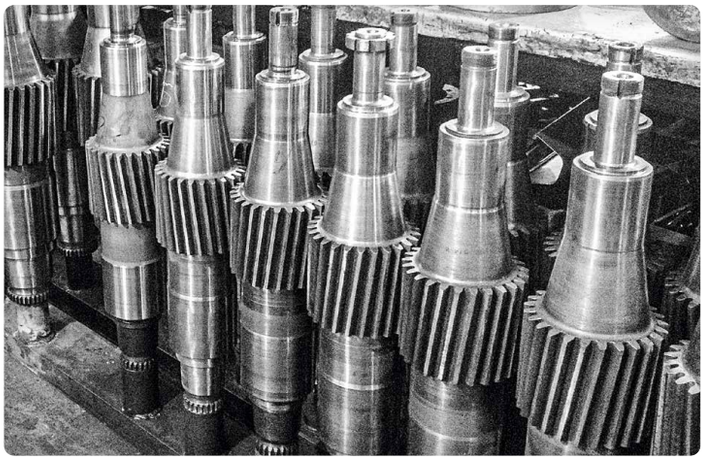

TECHNOSTAN

ЗАВОД ПРОКАТНОГО ОБОРУДОВАНИЯ

455017, Россия, Магнитогорск,
ул. Комсомольская, 126/2

8 (3519) 58-05-18, 58-05-29

tpack@mail.ru

tpack.ru